## ԴԻԱՖՐԱԳՄԱ ԴՄ-10

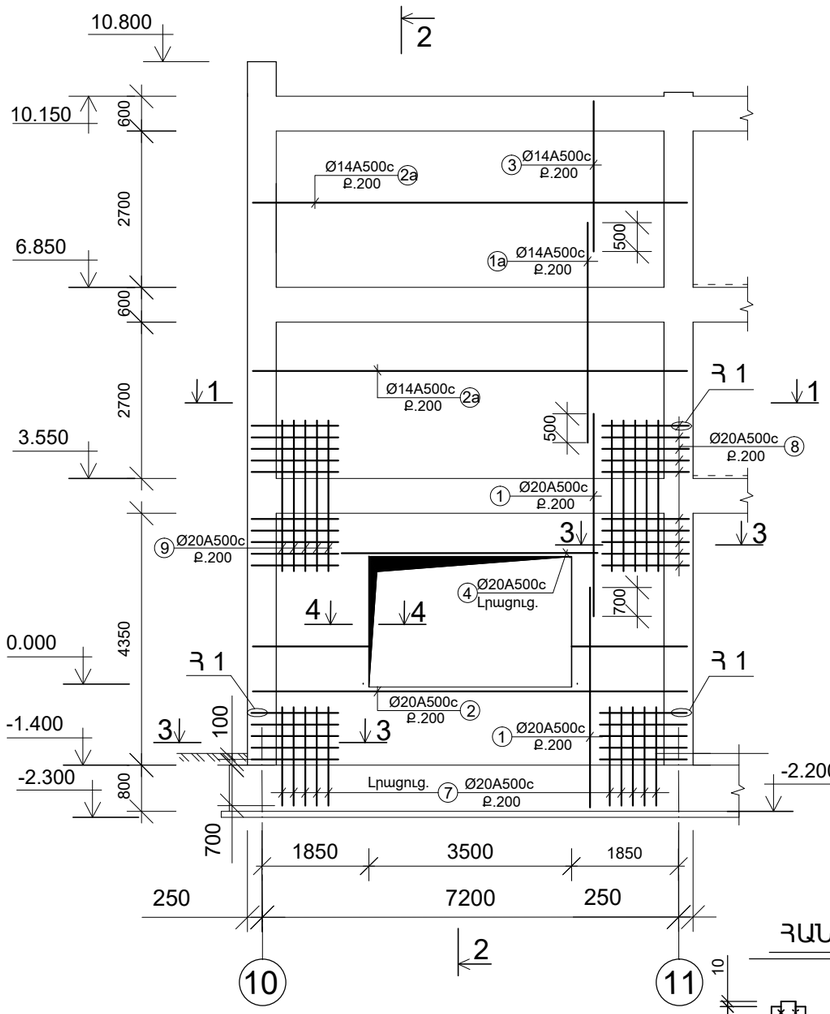


## ԿՏՐՎԱԾՔ 2-2: Մ.1:50

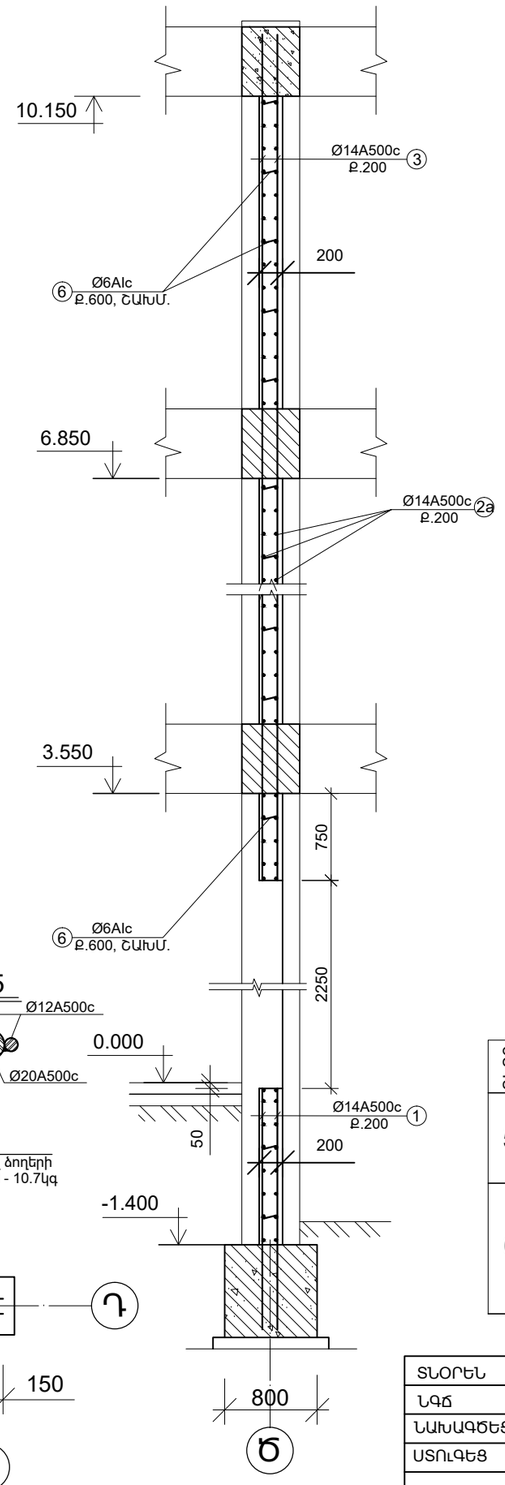


## ՄԱՍՆԱԳԻՐ ՄԵԿ ԷԼԵՄԵՆՏԻ ՀԱՄԱՐ

| ՖՈՐՄ | ԳՈՏԻ | ԴԻՐՔ | ՆՇԱՆԱԿՈՒՄ | ԱՆՎԱՆՈՒՄ | ՔԱՆԱԿ (հատ) | ՁԱՆԳ. (կգ) | ԾԱՆՈԹ. |
|---|---|---|---|---|---|---|---|
| | | | | ԴԻԱՖՐԱԳՄԱ ԴՄ-10 ՄԱՆՐԱՄԱՆՆԵՐ | | | |
| | | 1 | | Ø20A500c, L=3800 | 136 | 9.37 | 1274.3կգ |
| | | 1a | | Ø14A500c, L=3700 | 67 | 4.47 | 299.5կգ |
| | | 2 | | Ø20A500c, L=7500 | 44 | 18.5 | 814.0կգ |
| | | 2a | | Ø14A500c, L=7500 | 54 | 9.06 | 489.2կգ |
| | | 3 | | Ø14A500c, L=3150 | 68 | 3.81 | 259.1կգ |
| | | 4 | | Ø20A500c, L=3700 | 2 | 9.12 | 18.24կգ |
| | | 5 | | Ø14A500c, L=1070 | 46 | 1.3 | 59.8կգ |
| | | 6 | | Ø6AIc, L=220 | 80 | 0.044 | 4.0կգ |
| | | 7 | | Ø20A500c, L=1700 | 20 | 4.19 | 83.8կգ |
| | | 8 | | Ø20A500c, L=1500 | 60 | 3.7 | 222.0կգ |
| | | 9 | | Ø20A500c, L=2600 | 20 | 6.41 | 128.2կգ |
| | | | | ՆՅՈՒԹԻ ԾԱԽՍԸ ԲԵՏՈՆ B25 ԴԱՍԻ | | | |
| | | | | | 11.2մ | | |

## ԿՏՐՎԱԾՔ 3-3: Մ.1:20

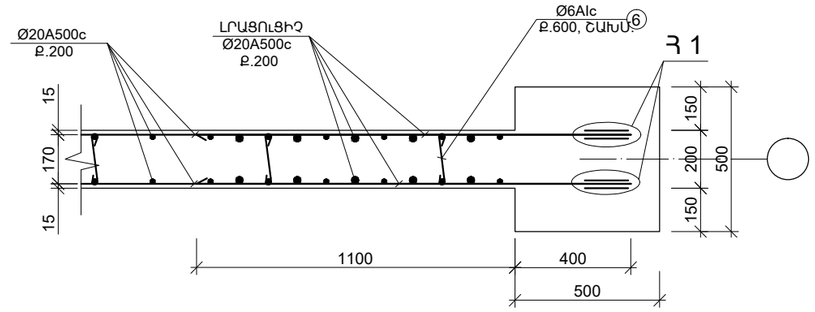


## ՀԱՆԳՈՒՅՑ 1

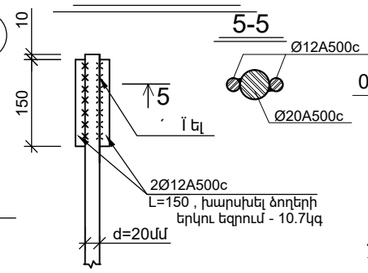


| ԴԻՐՔ | ԷՍԿԻԶ |
|---|---|
| 5 | 450, 170, 450 |
| 6 | 220 |

## ԿՏՐՎԱԾՔ 4-4: Մ.1:10

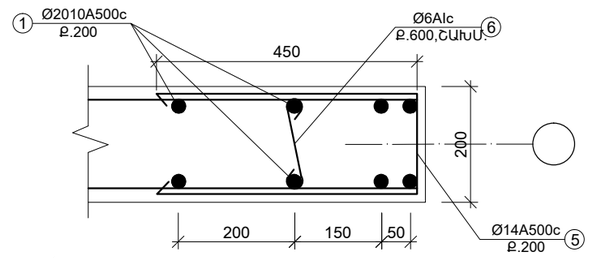


## ԿՏՐՎԱԾՔ 1-1: Մ.1:50

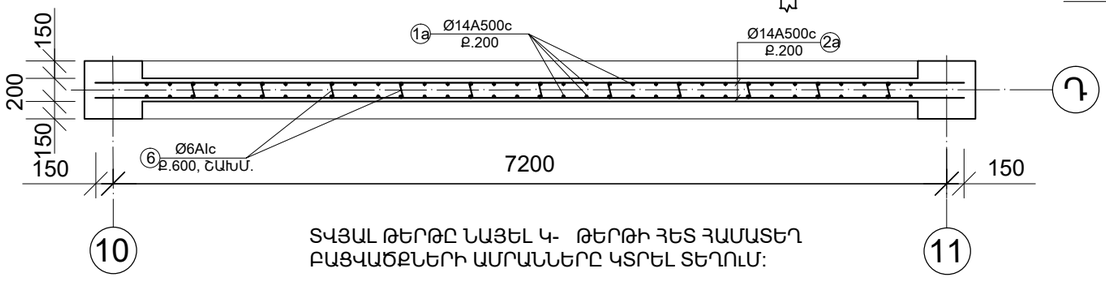


ՏՎՅԱԼ ԹԵՐԹԸ ՆԱՅԵԼ Կ- ԹԵՐԹԻ ՀԵՏ ՀԱՄԱՏԵՂ ԲԱՑՎԱԾՔՆԵՐԻ ԱՄՐԱՆՆԵՐԸ ԿՏՐԵԼ ՏԵՂՈՒՄ:

| | | | | | |
|---|---|---|---|---|---|
| ՏՆՕՐԵՆ | Մ. ՀՈՒՍՆՅԱՆ | | ԵՐԵՎԱՆԻ ԹԻՎ 153 ԴՊՐՈՑ | | |
| ՆԳՃ | Մ. ՀՈՒՍՆՅԱՆ | | | | |
| ՆԱԽԱԳԾԵՑ | Ն. ՆՇԱՆՅԱՆ | | ԿՈՆՍՏՐՈՒԿՏՈՐԱԿԱՆ ՄԱՍ | ՓՈՒԼ | ԹԵՐԹ | ԹԵՐԹԵՐ |
| ՍՏՈՒԳԵՑ | Ն. ՍՏԵՓԱՆՅԱՆ | | | ԱՆ | Կ - 83 | 117 |
| | | | ԴԻԱՖՐԱԳՄԱ ԴՄ-10 | «ՄԱՌԱ ԵՎ ԴՈՒՍՏՐԵՐ» ՍՊԸ | | |